DA084 型压力补偿器

DA 084

特性

- 保护等级高
- 易于安装

为电子元件所在的箱柜环境提供保护变得越来越重要，温度极度变化时，如昼夜温差，在密封箱内就产生了压力差，此时吸进控制面板的危险灰尘和湿气就会大大增加，专门设计的压力补偿装置 DA 084 可以控制压力改变，并可以容易的安装在任何机柜上。由于压力补偿装置的保护程度高，机柜的保护等级将不再受影响。

安装方法

在电箱壁上打孔 Ø 37+1mm 的洞，并装上用螺母的压力补偿装置且确保密封盖是在箱的外侧。要获得较为理想的压力补偿，可以安装 2 个压力补偿装置在朝向顶部的两对侧面。

尺寸图

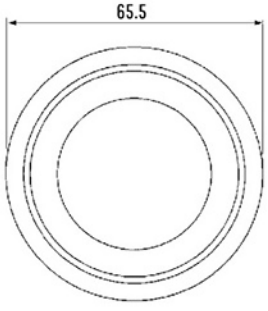

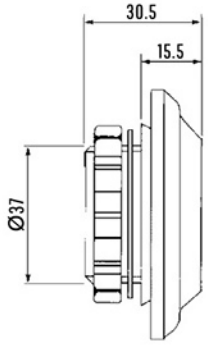

安装方式	PG 29螺纹，带螺帽
材料	UL94 V-0塑料
通风接口	约7cm²
外形尺寸	Ø 65.5mm x 30.5mm
装配位置	垂直方向
操作/储存温度	-45 - +70℃ (-49 - +158°F)

型号	保护等级	包装单位	重量
08400.0-04	IP55	2	62g (31g/piece)

DA 284

特性

- 较高保护
- 易于安装
- 半透膜

高保护性柜子由于内外温度波动而形成的压力差会带来尘埃和水汽。如果是负压，真空尘埃和水汽通过门封条进入箱内，水汽散发不出去就可能会凝结。简单的安装一个压力补偿装置 DA284 就可以获得 IP66 的保护等级。塞子内的半透膜可以让箱体内的空气和水汽排出，相反的方向只允许干空气进入而水汽和尘埃被阻隔。

安装方法

在箱壁上做一个直径为 40.5+0.5mm 的洞，用螺母安装压力补偿装置。确保密封垫片在柜的外侧。要获得较为理想的压力补偿，可以安装 2 个压力补偿装置在朝向顶部的两对侧面。

尺寸图

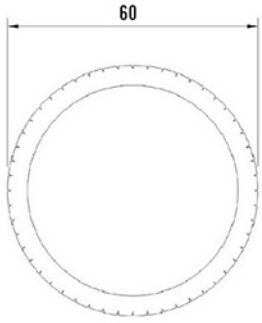

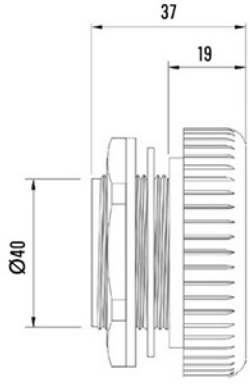

安装方式	M40x1.5螺纹，带螺帽
扭矩	5Nm(最大10Nm)
在外壳的深度	约16mm
密封	丁腈橡胶密封垫片
滤波器	防水膜
透气性	1200L/小时,在一分钟70mbar压差
外形尺寸	Ø 60 x 37mm
安装位置	随意
操作/储存温度	-35 - +70℃(-31 - +158°F)

型号	保护等级	包装单位	重量
28400.0-00	IP66	2	90g (45g/piece)

LCL-LED 型机柜灯

6W

安装配件

尺寸图

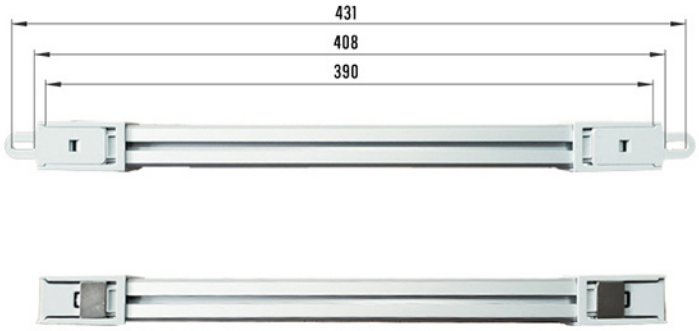

型号	LCL-6W.230(螺丝固定)	LCL-6W.024(螺丝固定)
	LCL-6W.230-C(磁铁固定)	LCL-6W.024-C(磁铁固定)
尺寸(LxWxH)	390x30x45	390x30x45
固定方式	螺丝或磁铁固定	螺丝或磁铁固定
灯体材料	铝+PC	铝+PC
表面处理	氧化	氧化
阻燃等级(塑料)	V-1	V-1
电源	恒流	恒流
输入功率	6W	6W
输入电压	110V-220V(通用)	12V-48V(通用)
频率	50/60	50/60
输入电流	65mA	65mA
消耗功率	6kW/h	6kW/h
光通量	500LM	500LM
色温	6500±575K	6500±575K
使用寿命	20,000h	20,000h
环境温度	-30 ~ +50℃	-30 ~ +50℃
人体感应	6W灯230V可加装人体感应，型号为LCL-6W.230-G或LCL-6W.230-C-G	

12W

安装配件

尺寸图

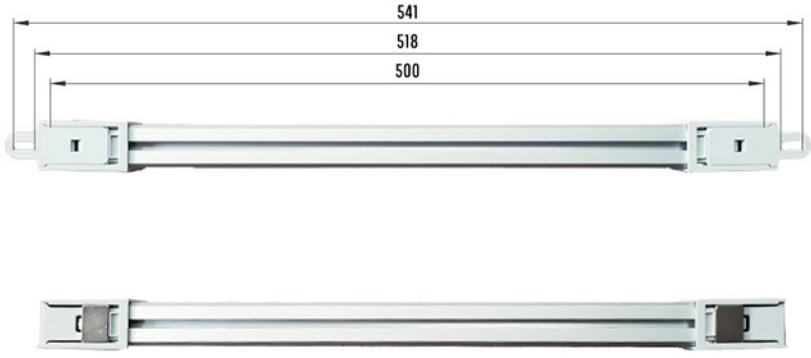

型号	LCL-12W.230(螺丝固定)	LCL-12W.024(螺丝固定)
	LCL-12W.230-C(磁铁固定)	LCL-12W.024-C(磁铁固定)
尺寸(LxWxH)	500x30x45	500x30x45
固定方式	螺丝或磁铁固定	螺丝或磁铁固定
灯体材料	铝+PC	铝+PC
表面处理	氧化	氧化
阻燃等级(塑料)	V-1	V-1
电源	恒流	恒流
输入功率	12W	12W
输入电压	110V-220V(通用)	24V-48V(通用)
频率	50/60	50/60
输入电流	65mA	65mA
消耗功率	6kW/h	6kW/h
光通量	500LM	500LM
色温	6500±575K	6500±575K
使用寿命	20,000h	20,000h
环境温度	-30 ~ +50℃	-30 ~ +50℃

LK 025 型节能灯

性能

- 宽电压范围
- 组合动力装置
- 寿命长，免维护
- LED 节能技术
- Daisy chain
- 磁铁或螺丝固定
- 快速连接

LK025系列灯适用于大多数类型的机柜，将节省空间发挥到极致。它的LED灯珠使用寿命长，超强吸力的防滑橡胶磁能快速吸附在任意铁柜上。
同时也可以用螺丝安装。输出电压能同时串接10根灯管。
电压的输出端和输入端的锁扣式插头能快速接入集成电源。

尺寸图

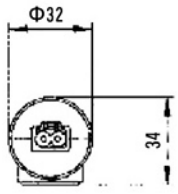

侧面图：磁铁安装

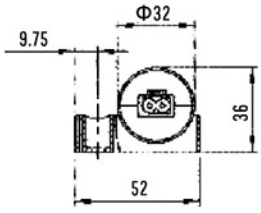

侧面图：螺丝安装

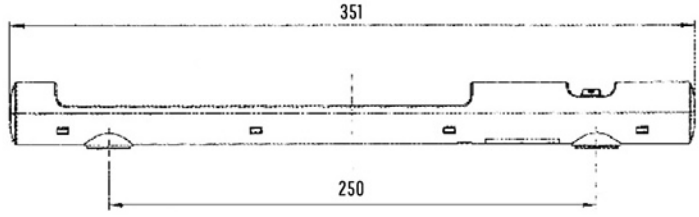

功率消耗	最大5w
亮度	290 LM 温度 120℃时（870LM温度360℃时或者亮度）相当于75瓦灯泡
灯型	发光二极管，辐射角120°，颜色：日光，色温：6,500K
使用寿命	60,000h at 20℃ (68°F)，2极连接头带锁扣
连接	交流：最大 2.5A/240VAC,颜色：白色，直流：最大 2.5A/60VDC,颜色：蓝色
安装	磁铁固定或螺丝固定, M5, 250mm
套管	塑料、透明
尺寸	351 x 34 x 32mm (用磁铁固定)，351 x 36 x 32mm (用螺丝固定)
操作/储存温度	-30~+60℃ (-22~+140°F) / -40~+85℃ (-40~+185°F)
操作/储存湿度	max. 90% RH (不凝结)
保护类型	IP20 / II (双重绝缘)

磁铁安装 型号	螺丝安装 型号	工作电压	开关	重量（约）
02540.0-00	02540.0-01	100-240V AC, 50/60Hz (最小 90V AC, 最大 265V AC)	带开/关按钮	0.2kg
02540.1-00	02540.1-01	DC (最小 20V DC, 最大 60V DC)	带开/关按钮	0.2kg

LKL10-W

LKL10-W-3 LED

尺寸图

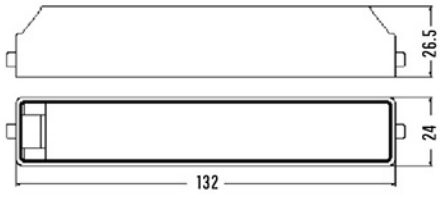

LKL10-W 灯体外形尺寸

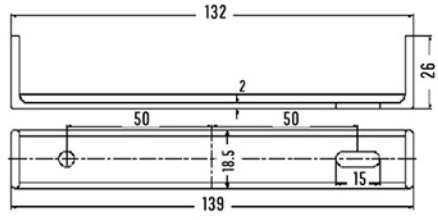

LKL10-W 安装支架外形尺寸

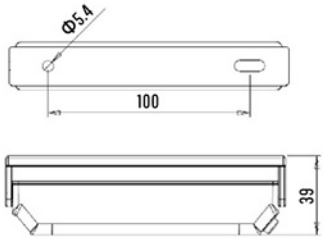

LKL10-W-3 灯体外形尺寸

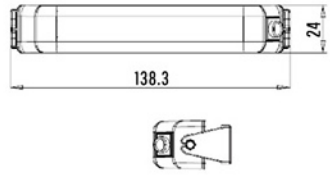

LKL10-W-3 安装支架外形尺寸

外壳材料	PC-ABS(不含卤素)
防护等级	IP 20
电源	AC(50/60Hz)/DC 110V-230V
导线连接	1×4mm² or 2×1.5mm²
绝缘强度	AC2500V，1Min
发光元件	LED
工作环境温度	-25~50℃
相对湿度	25~95%
使用周期	More than 100,000小时

LKL10-W / LKL10-W-3 LED 型柜用仪表室照明灯

应用

LKL10-W 系列柜用仪表室照明灯是专为各类开关柜的仪表室照明应用而设计产品。

性能

- 节约能源，在相同亮度情况下，产品能耗只有常用机柜辅助照明灯的 25%。
- 寿命长 ,LED 光源有人称它为长寿灯，意为永不熄灭的灯。固体冷光源，采用独特的电路设计 , 使用寿命可达 10 万小时，比传统光源寿命长 10 倍以上。
- 环保效益更佳，光谱中没有紫外线和红外线，既没有热量，也没有辐射，眩光小，而且废弃物回收，没有污染不含汞元素，冷光源，可以安全触摸，属于典型的绿色照明光源。
- 采用特殊设计结构，灯体角度可调，能消除 LED 照明发散角小带来的照明效果问题。
- 特殊的电路设计，任一 LED 的损坏不会影响到其它 LED 的正常点亮，有效延长灯具的使用寿命。
- 采用宽电源设计，能适用于 AC/DC110-230V 电源环境中，特别适合控制柜的电源环境。
- 可通过卡脚或螺钉装配。

型号解释

LKL - _ - _

- 功率，用实际功率数表示，功率1.2W
- 光源颜色
- 设计序号

型号	LKL10-W	LKL10-W-3
光源颜色	白色	黑色
功率	1.2W	3W

安装

可通过卡脚或螺钉装配。装配时先固定安装支架，将电源线接入灯体端子后，将灯体接线端子一端先插入安装支架一侧装配孔，另一端用工具（可用一字螺丝批）将安装支架另一侧别开，插入即可。
安装支架与灯体配合的角度可根据照明需要调整。

LKL10-W 灯体

LKL10-W 支架

LKL10-W 组装

KAC30 型导轨式模数化插座(欧标)

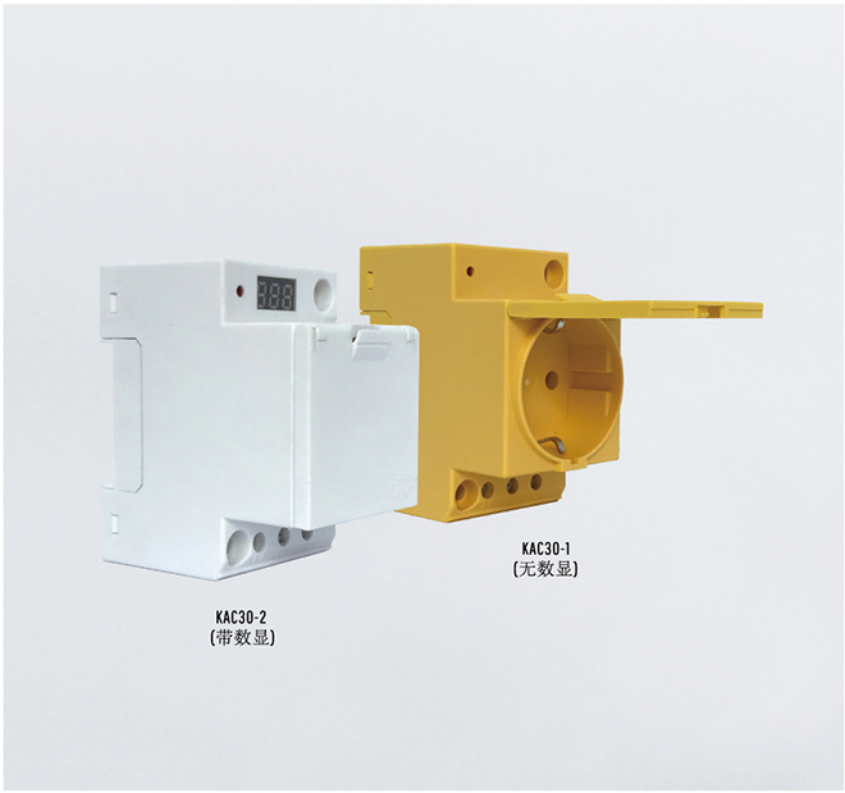

概述

该产品系列为接佳最新研制开发的导轨式模数化插座（欧标），可分为 KAC30-1，KAC30-2 两种不同配置供用户选择。可装于机柜内，适合于导轨安装，并能与其它模数化终端电器配合使用，具有良好的接触可靠性。KAC30-2 款带有人性化数显功能，可实时显示电压的高低变化，可降低因电压产生的容错率，其可观性和安全性得到更好的保证。

1. 模数化就是按照一定的标准尺寸及结构组成，可以任意组合出所需要的配置。
2. 产品主要适用于家庭、办公、农场、轻工业等场所，可供非专业人员使用，大多数情况下与电气、设备相连。
3. 模数化插座中的插座都是标准尺寸（主要配欧标或德标插头），结构有单相 2 孔、单相 3 孔、三相 3 孔、三相 4 孔。
4. 主要安装方式为导轨安装（也可用螺丝安装），易于安装及拆卸。

尺寸图

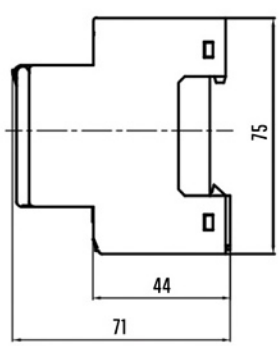

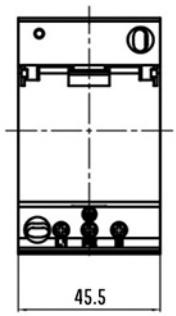

KAC30-1 (无数显)

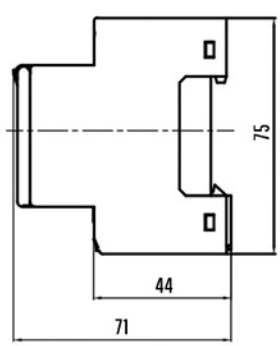

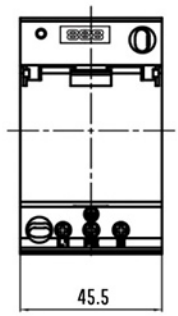

KAC30-2 (带数显)

型号	KAC30-1(无数显)，KAC30-2(带数显)
额定电压	180-250V
额定电流	10-16A
防护等级	IP20
壳体材质	尼龙 PA66
产品尺寸 (H/W/D)	75×45.5×71mm
导电材质	铜
级数	2P
重量	66g
工作温度范围	-20-+150℃
使用寿命	30000h
接线横截面	刚性0.2-4mm2 柔性0.25-2.5mm2 AWG24-12
螺纹	M3
安装类型	35mm DIN导轨
认证	CE/3C

PLS 101/103/131 型行程开关

LINKWELL ELECTRIC

PLS-101

PLS-103

PLS-131

尺寸图

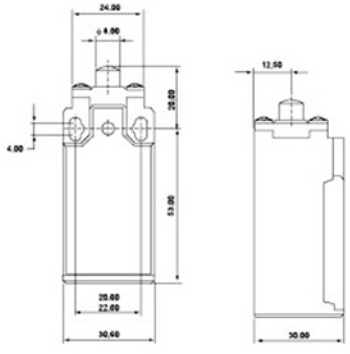

PLS-101

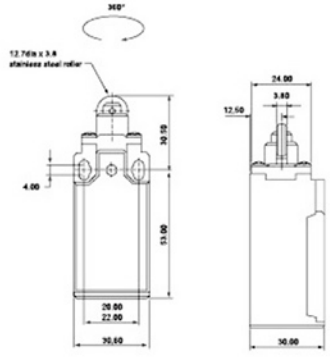

PLS-103

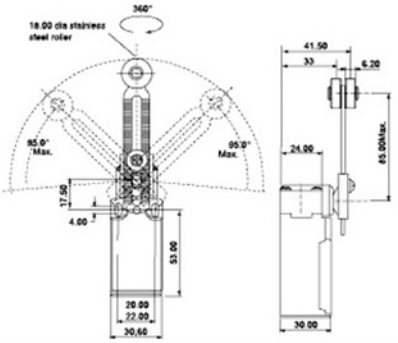

PLS-131 (可选配塑胶滚轮)

型号	PLS	101 301	103 303	111 311	121 321	127 327	131 331	161 361	171 371	181 381	191 391
操作力	OF(最大)(Max.)	700g	700g	700g	500g	700g	500g-cm	100g	100g	100g	500g-cm
回弹力	RF(最小)(Min.)	200g	200g	200g	100g-cm	200g	100g-cm	40g	40g	40g	100g-cm
前预行程	PT(最大)(Max.)	1.8mm	1.8mm	1.8mm	20°	1.8mm	20°	30mm	30mm	30mm	20°
触发位置	TP±10%	2.0mm	2.0mm	2.0mm	22.5°	2.0mm	22.5°	22.5°	22.5°	22.5°	22.5°
行程移动分辨率	MD(最大)(Max.)	1.2mm	1.2mm	1.2mm	10°	1.2mm	10°	14°	14°	14°	10°
触后行程	OT(最小)(Min.)	4.0mm	4.0mm	4.0mm	75°	4.0mm	75°	20mm	20mm	20mm	75°
累积总行程	TT(最小)(Min.)	5.8mm	5.8mm	5.8mm	95°	5.8mm	95°	50mm	50mm	50mm	95°
摇臂转动分角度					22.5°		22.5°				22.5°

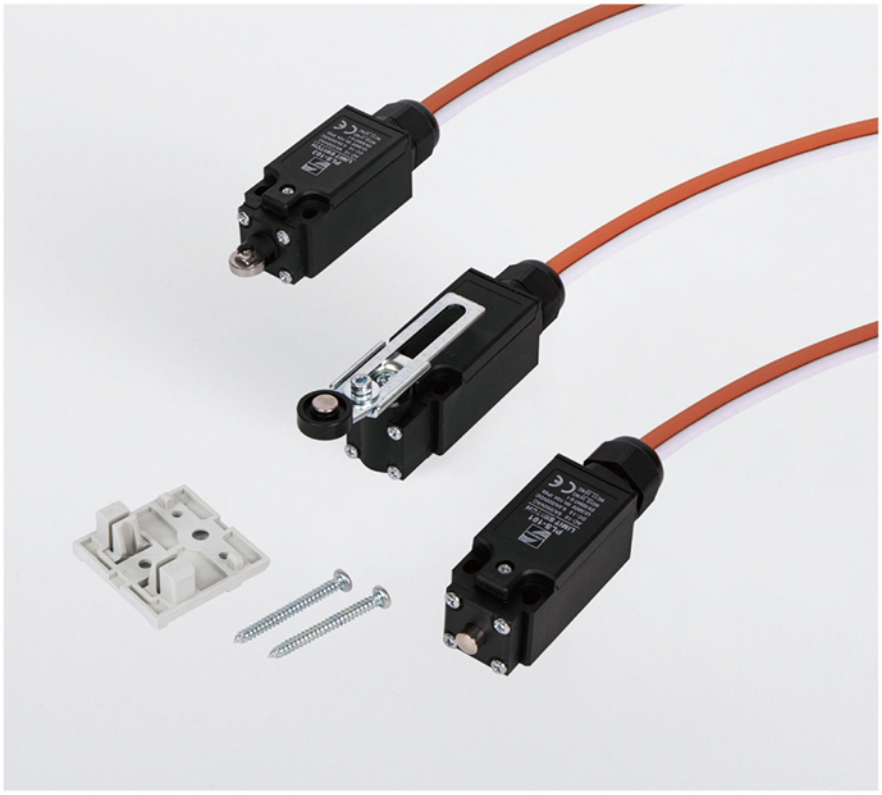

性能

- 经济塑料型
- 不锈钢滚轮，冲头及弹簧
- 特大±95° 摇臂摆幅
- 导管连接器尺寸标配M20x1.5

PLS-101为常用款，带线型号为：

PLS-101-1（带1m线）
PLS-101-2（带2m线）
PLS-101-3（带3m线）
备注：以上为门控开关加线及安装底座整体型号，线长默认2m

接点形式

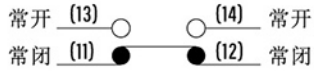

操作速度	0.5mm~50cm/sec(锁住塞型)
动作频率	机械：120次/分 电分：30次/分
接点电阻	25mΩ (mm) (初期)
绝缘电阻	100MΩ以上(在500VDC下)
电介强度	非连接端子间1,000VAC, 50/60Hz持续1分钟，载电流与无载电流零件间1,500VAC, 50/60Hz持续1分钟，端子和接地之间1,500VAC, 50/60Hz持续1分钟
振动	10至55Hz, 1.5mm双振幅
冲击	机械耐久: 1,000m/Sec²(约100G′ S)，误动作耐久: 300m/Sec²(约30G′ S)
周围温度	使用时: -10~+70℃ (没有结冰)
温度	95%RH以下
使用寿命	机械: 10,000,000次以上 电气: 500,000次以上
保护构造	IP65 (IEC 规格)

额定值

额定电压	非电感性负载				电感性负载			
	电阻性负载		灯泡负载		电感性负载		马达负载	
	NC	NO	NC	NO	NC	NO	NC	NO
125VAC	5	5	1.5	0.7	3	3	2	1
250VAC	5	5	1	0.5	3	3	1.5	0.8
8VDC	5	5	3	3	5	4	3	3
14VDC	5	5	3	3	4	4	3	3
30VDC	5	5	3	3	4	4	3	3
125VDC	0.4	0.4						
250VDC	0.2	0.2						
突入电流	N.C.:24A以下、N.O.:12A以下							

注：1，电感性负载之功率因素在0.4以上(AC)。时间常数在7msec以下(DC)。 2，灯泡负载之突入电流为稳定状态电流之10倍。马达负载之突入电流为稳定状态电流之6倍。
3，带弹簧系列产品，操作体的使用范围为从弹簧的前端到弹簧全长的1/3以内。

WJ-1/3/4 型机柜文件袋

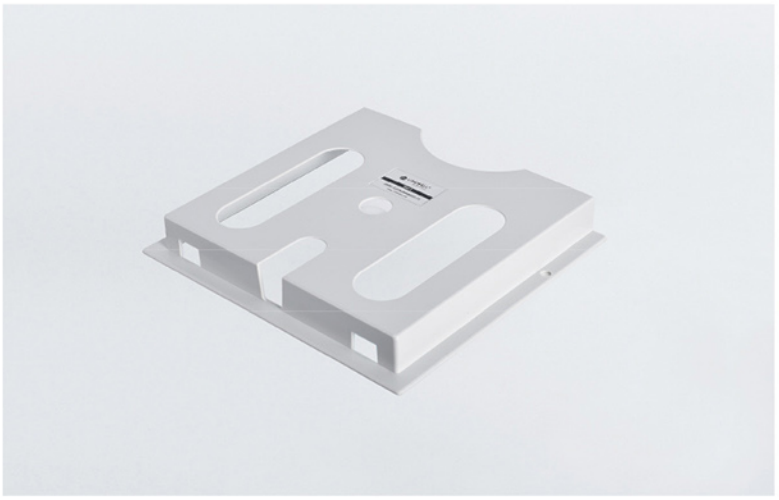

WJ-1

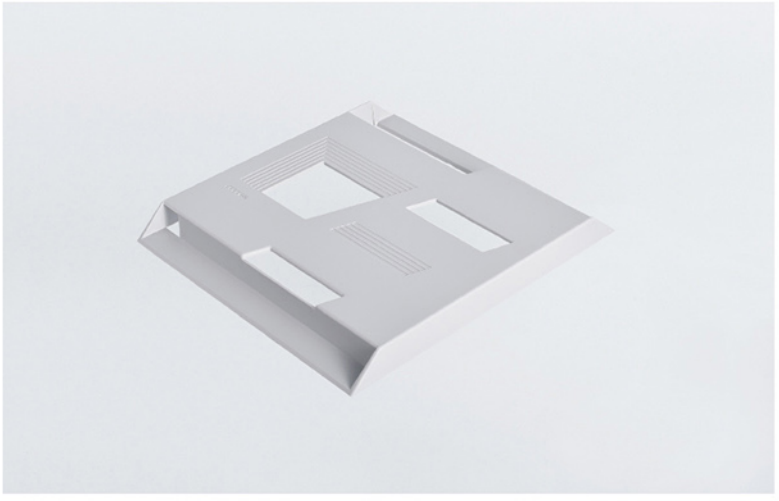

WJ-3

WJ-4

尺寸图

WJ-1

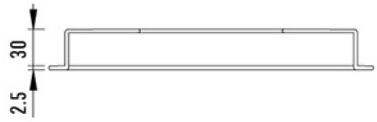

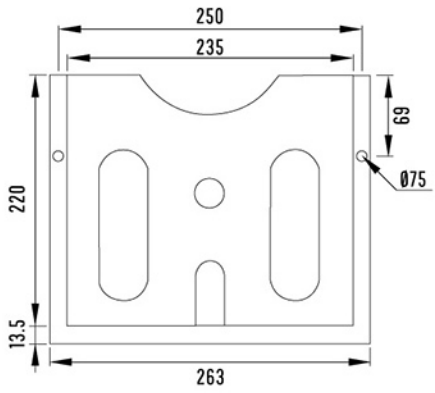

WJ-3

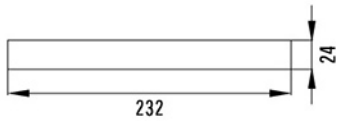

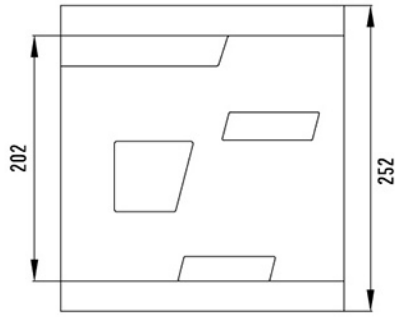

WJ-4

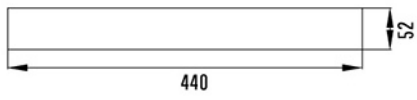

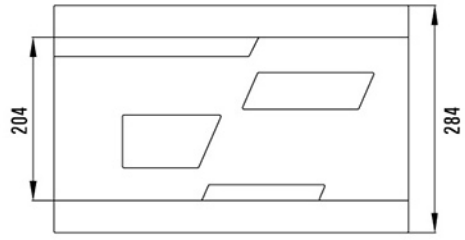

背面

WJ-1(A4大小)

WJ-3(A4大小)

WJ-4(A3大小)

材质

塑料ABS，强力自粘胶带固定，配3M自粘胶带

安装

塑料文件袋固定在机柜门里面，螺丝安装或者自粘胶带固定

颜色

和RAL7035色相近

LK-705 型压力补偿器

概述

外界环境温度变化波动时，在密封的箱柜内产生了压力差。继而增加吸进灰尘或湿气的风险，安装LK-705大大降低此风险的同时提高了箱柜的防护等级。

尺寸图

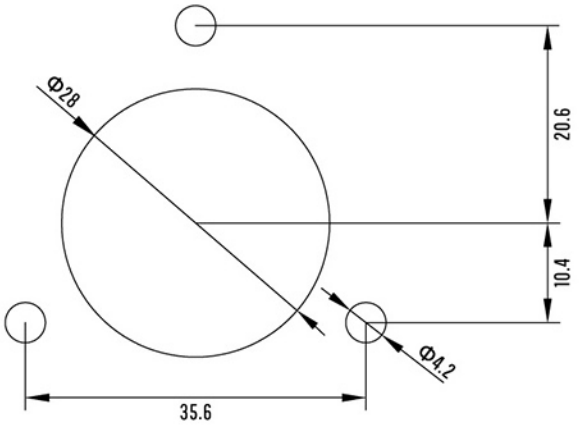

特征	单位	特征
材料	-	自熄灭ABS
颜色	-	灰色（RAL7035), 黑色（RAL9005)
防护等级	-	IP54
固定	-	螺丝带密封圈
尺寸 HxWxD	mm	70x50x21
重量	kg	0.03